Montagevejledning
Opus 66 opmærkelære for dåser til isætning forfra, hvid

1. Hold opmærkelæren op mod væggen, og afmærk centerhullerne med et platbor, en syl eller lignende.

2. Brug en hulsav (Ø62 mm).

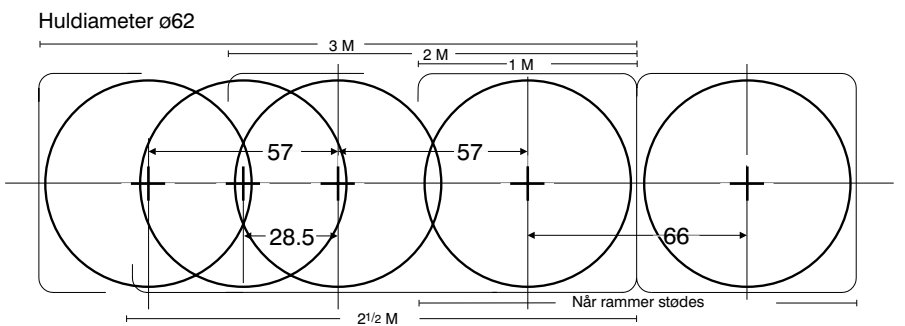

3. Fjern fremspringene mellem hullerne så afstanden mellem hullets sider bliver 56±3.

4. Montér rør og kabler med aflastninger i dåsen. Tryk den ind i hullet, og spænd montageskruerne til med et max. moment på 0,3 Nm (pladetykkelse 1,5 til 35 mm).

019D7925_02 © LK as 11/2003
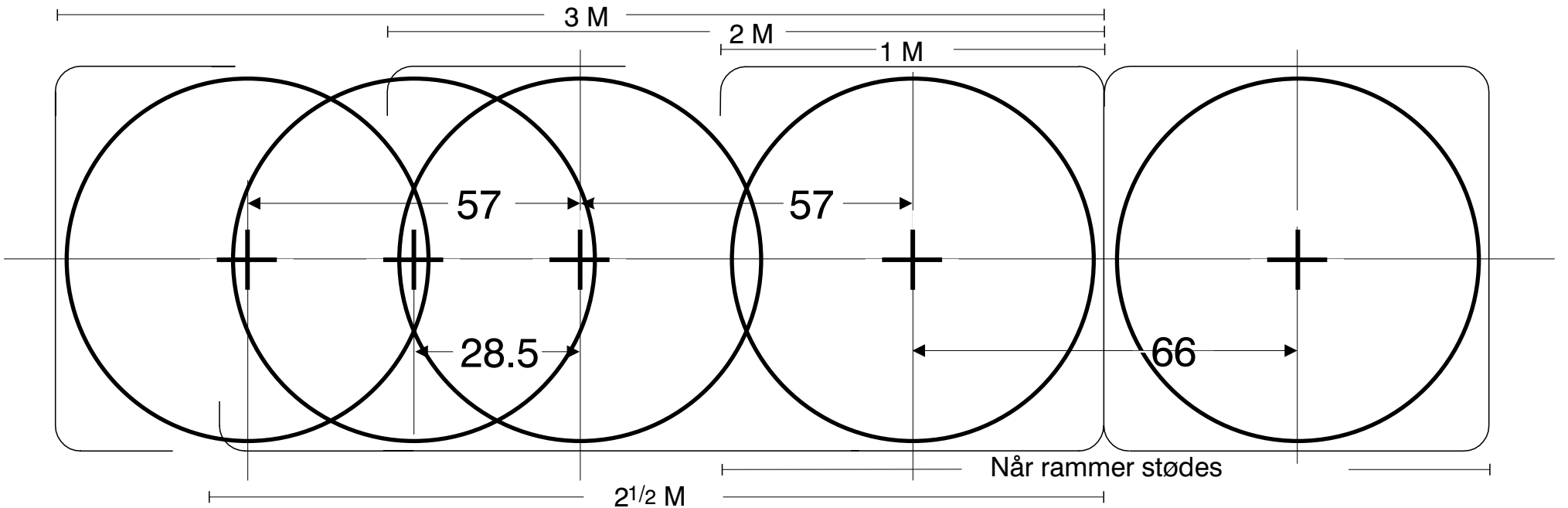
Huldiameter ø62